Вентилятор осевой ebmpapst S4D400BP1231

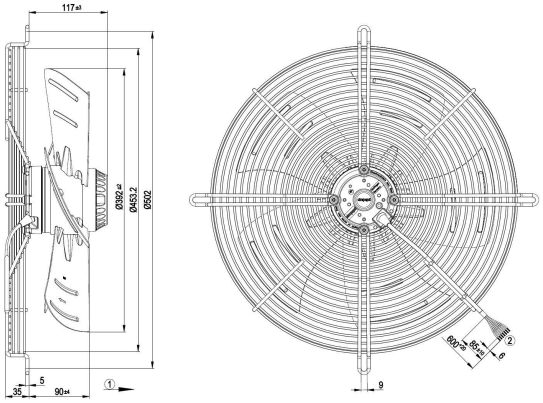

- Работаем по всей России
- Помощь в выборе
- Доставка по РФ

Цена:

26 169 руб.

Работаем по всей России, гарантия и качество производителя! Осевой вентилятор ebmpapst S4D400BP1231 - Осевой AC вентилятор, с решеткой - AC / 1450 [rpm] / 4000 [m³/h] - Тип двигателя: M4D074EI

2023 © aesf.ru - Современные решения автоматизации инженерных систем